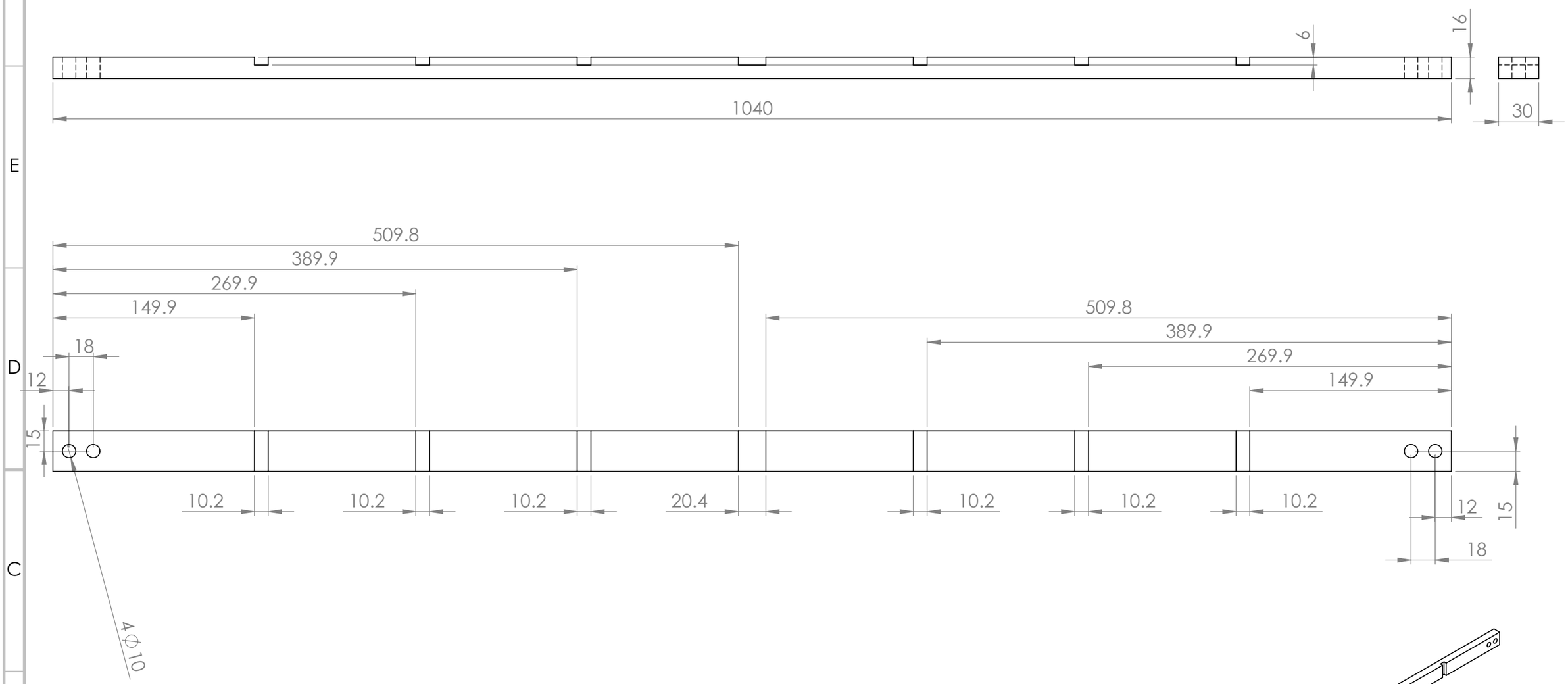

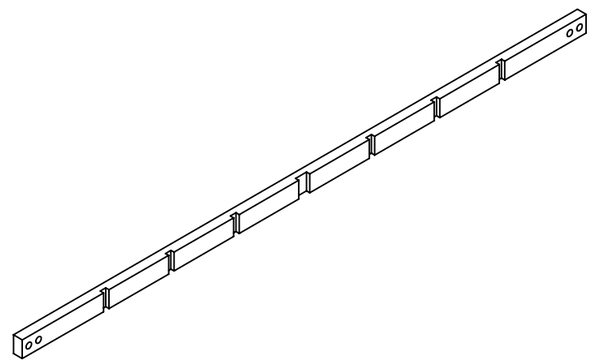

RIF. REVISIONE	DESCRIZIONE	MOD. DA	DATA
02	MODIFICATE FRESATURE	M.M.	22/12/2017
01	MODIFICATE FRESATURE	M.M.	11/12/2017

DESCRIZIONE: **Blocco isolante 2**

N. DISEGNO: **PIS00143**

PESO:0,898 Kg | MATERIALE: GPO3 | TRATTAMENTO:

TOLLERANZE: -

PFC MAGNETICS
PFC Magnetics Srl
via Canzio Pizzoni, 45-47
06132 Perugia
Tel 075 727 1989 075 528 8283
Fax 075 528 8283

DISEGN.	M.M.	06/12/2017
APPR.	E.S.	06/12/2017
REVIS.		
SCALA: 1:10	FORMATO: A4	N. FOGLIO: 1/1